# Combiné réfrigérateur / congélateur installation de porte fixe LowFrost 176.9 cm E

**IK2621BL**

**Le froid qui s’adapte à vos besoins. Low Frost réduit la formation de givre.**
Ajout de produits frais ou départ en vacances, ce réfrigérateur-congélateur s’adapte à votre mode de vie et règle le froid en fonction de vos habitudes. Low Frost réduit la formation de givre pour un entretien sans effort.

## Caractéristiques du produit

**AI CoolAssist – Le froid intelligent qui s’adapte à votre quotidien**
Ajout de provision ou départ en vacances, AI CoolAssist® adapte intuitivement les paramètres de votre réfrigérateur selon votre mode de vie. AI CoolAssist® enregistre vos habitudes pour optimiser la température et peut réduire la consommation d’énergie jusqu’à 14 % pendant les

*Économies d’énergie mesurées sur 1780 CB Multichill, 1780 CB Twintech Nofrost et 1225 Freezer NoFrost avec mode vacances activé, versus réglages par défaut avec AI CoolAssist désactivé, et température externe de 25 °C. Performances énergétiques varient selon mode d’usage et température

**Entretien réduit du congélateur avec LowFrost**
Le système LowFrost intégré maintient la température du congélateur pour aider à empêcher la formation de givre. Pour une meilleure performance et moins d'entretien.

**Alarme de porte audible**
L’alarme de porte aide à éviter le gaspillage de nourriture et d’énergie en vous alertant si la porte de votre appareil reste ouverte trop longtemps.

**Une révolution - Un réfrigérateur-congélateur unique en plastique recyclé***
Nous sommes fiers de présenter notre réfrigérateur-congélateur unique, avec un revêtement intérieur composé à 70 % de plastique recyclé. Le plastique des réfrigérateurs mis au rebut est utilisé pour en fabriquer de nouveaux, ce qui permet de réduire les déchets grâce à la

*Doublure intérieure rHIPS fabriquée avec jusqu’à 70 % de plastique recyclé, ce qui représente 13 % du plastique total du réfrigérateur.

**Fermeture de porte silencieuse et en douceur**
Profitez de charnières de porte spécialement conçues pour permettre d'éviter l'ouverture accidentelle des portes du réfrigérateur-congélateur, susceptible de donner lieu à un gaspillage d'énergie et des aliments avariés. La porte se referme avec justesse, en toute sûreté et

- Type de contrôle: Touche électronique
- Affichage de la température:
- Congélation rapides
- Technologie de congélation: LowFrost
- Éclairage: LED
- Réglage de l’humidité pour le tiroir à légumes
- Nombre de tiroirs NaturaFresh™: Aucun
- Nombre de tiroirs partie réfrigération:
- Nombre d’étagères partie réfrigération: 4
- Nombre de tiroirs partie congélation: 3
- Nombre de tablettes partie congélation: 2, largeur totale, en verre
- Compartiment à beurre avec couvercle
- Nombre de compartiments de bouteilles: 1, avec decor
- Alarme de température: non
- Alarme d’ouverture de porte: acoustique
- Montage sur porte fixe
- Porte avec SoftClosing

# Combiné réfrigérateur / congélateur installation de porte fixe LowFrost 176.9 cm E

## IK2621BL

### Caractéristiques techniques

| | |
|---|---|
| Porte | à gauche et réversibles |
| Capacité utile totale (L) | 262 |
| Capacité utile du comp. réfrigérateur (L) | 188.8 |
| Capacité totale du congélateur (L) | 73 |
| Capacité compart. 4* congélateur (L) | 72.7 |
| Classe d'efficacité énerg. (A-G) | E |
| Bruit dB(A) | 34 |
| Classe de bruit (A-D) | B |
| Cons. d'énergie par an (kWh) | 219 |
| Classe climatique | SN-N-ST |
| Min. Température ambiante, °C | 10 |
| Max. Température ambiante, °C | 38 |
| Durée de stockage en cas de dysfonct. (h) | 11.5 |
| Hauteur de l'appareil (mm) | 1769 |
| Largeur de l'appareil (mm) | 557 |
| Profondeur de l'appareil (mm) | 549 |
| Hauteur (mm) | 1780 |
| Largeur d'encastrement (mm) | 560 |
| Profondeur d'encastrement (mm) | 550 |
| Tension réseau (V) | 220-240 |
| Fréquence (Hz) | 50 |
| Valeur de raccordement (W) | 100 |

| | |
|---|---|
| Fusible (A) | 1.2 |
| Longueur du câble (M) | 2.4 |
| Poids net (kg) | 57 |
| Pays d'origine | IT |
| Numéro d'article / PNC | 925 512 306 |
| Code EAN | 7333394138084 |

IK2591BNZ / IK2590BN / IK2582BN / IK2541BNZ / IK2481BN / IK2721B / IK2621B
Möbelfronten auf Gerätetüren verschraubt*

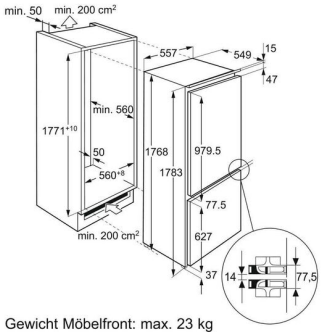


Gewicht Möbelfront: max. 23 kg