SaphirMatt® Plans de cuisson à induction
Capteur de surcuisson SenseBoil 70 cm

GK69TSIBSO

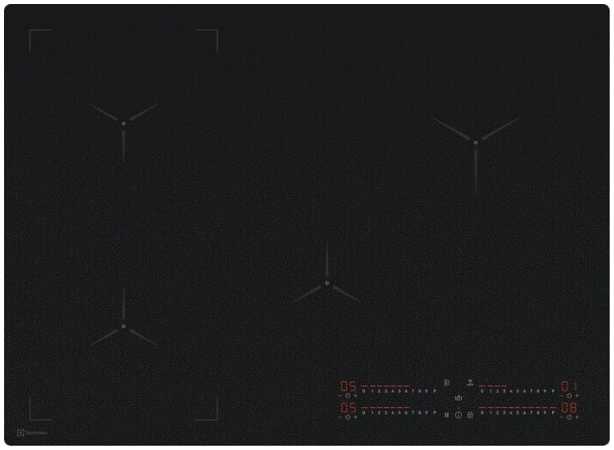

Nous surveillons l'eau qui bout, vous préparez des délices
La plaque de cuisson à induction SenseBoil® surveille votre eau qui bout. Elle ajuste automatiquement les réglages de température en évaluant l'approche du point d'ébullition de l'eau et en la gardant frémissante. Concentrez-vous uniquement sur la préparation de vos plats savoureux.

Caractéristiques du produit

Créez une plus grande surface de cuisson en jumelant des zones via la fonction de pont
Créez une plus grande surface de cuisson sur votre plan de cuisson en jumelant des zones via la fonction de pont innovante. Lorsqu'elle est activée, la température de cuisson est uniformisée dans les zones, qui peuvent donc accueillir de grands plats. Cuisinez des grands plats en

Un style intemporel grâce à notre verre le plus résistant aux rayures
La plaque de cuisson SaphirMatt® transforme véritablement votre cuisine grâce à sa surface noire mate et ses lignes modernes et sophistiquées. Conçue avec notre verre le plus résistant aux rayures pour une élégance durable. Résiste aux traces de doigts afin de minimiser le

Réglez les paramètres en toute simplicité grâce à ces curseurs directs tactiles Slider
Réglez les paramètres en toute simplicité grâce aux commandes directes tactiles Slider. Elles vous permettent d'augmenter ou de diminuer la température avec une précision et une instantanéité absolues. Par conséquent, votre plat reçoit la température exacte au moment précis. Un

Activez votre hotte grâce à la technologie Hob2Hood automatiquement dès que vous
La fonction Hob2Hood peut activer automatiquement votre hotte et les lumières dès que vous commencez à cuisiner. Ainsi, vous n'avez plus à vous préoccuper du réglage du ventilateur, et vous pouvez consacrer entièrement votre esprit, et vos mains, à votre cuisine. Vous pouvez

Un minuteur individuel pour chaque zone de cuisson
Gardez la main sur le temps de cuisson grâce au minuteur. Il vous permet de suivre facilement la cuisson et éteint la zone de cuisson sélectionnée lorsque le temps est écoulé.

- Finition exclusive dans un design SaphirMatt® élégant et mat
- Haute résistance aux rayures
- SlimFit-Design
- Arrêt automatique en fonction de l'activité
- Protection anti-surchauffe

SaphirMatt® Plans de cuisson à induction
Capteur de surcuisson SenseBoil 70 cm

GK69TSIBSO

Caractéristiques techniques

Technologie de chauffage	Induction
Type de construction:	sans cadre
Mode de commande	Hawk
Variantes d'encastrement	à fleur ou à plat
Fonctions	Indicateur de chaleur résiduelle à 3 niveaux, Signal sonore de mise en marche, Boost, Contrôle parental, Mode éco, Flexible Powermanagement, Heat memory, Hob2Hood, Zone individuelle, Contrôle parental, Fonction Bridge à gauche, Compteur de temps court, Bouton Pause, SenseBoil, Signal sonore de fin
Dessins côté pour l'encastrement	voir dessins cotés
Hauteur de montage affleurant (mm)	49
Hauteur (mm)	44
Largeur de l'appareil (mm)	700
Profondeur de l'appareil (mm)	510
largeur de couture / largeur de découpe (mm)	680
Profondeur de pliage / profondeur de découpe (mm)	490
Nombre de zones de cuisson	4
av. G: puissance / Ø zone de cuisson	Ø 210 mm, 3,2 kW pour les diamètres de casseroles de 120 à 210 mm
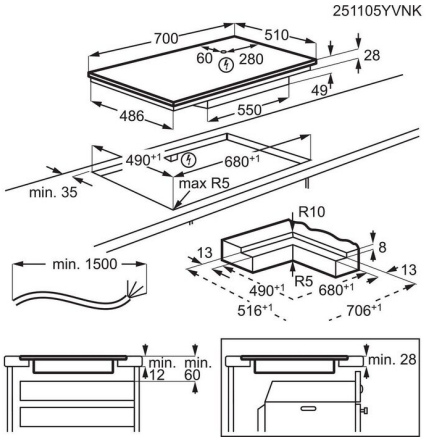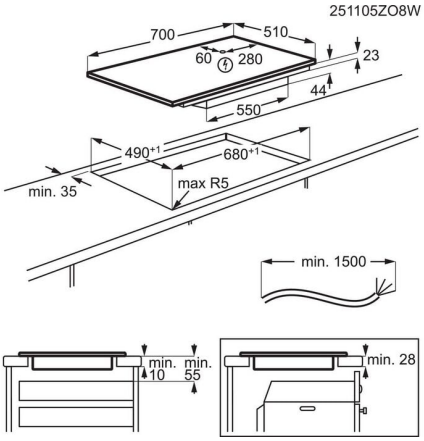
cen. G: puissance / Ø zone de cuisson	0W/0mm
arr. G: puissance / Ø zone de cuisson	Ø 210 mm, 3,2 kW pour les diamètres de casseroles de 120 à 210 mm
av. C: puissance / Ø zone de cuisson	Ø 145 mm, 2,5 kW pour les diamètres de casseroles de 120 à 160 mm
cen. C: puissance / Ø zone de cuisson	0W/0mm
arr. C: puissance / Ø zone de cuisson	0W/0mm
av. D: puissance / Ø zone de cuisson	0W/0mm
cen. D: puissance / Ø zone de cuisson	0W/0mm
arr. D: puissance / Ø zone de cuisson	2300/3600W/240mm
Longueur du câble (M)	1.5
Tension réseau (V)	220-240/400V2N
Poids net (kg)	10.9
Numéro d'article / PNC	949 599 597
Pays d'origine	DE
Product Partner Code	-
Code EAN	7333394152974