AEG

Réfrigérateur substructure 81.9 cm E

AUK1173R

Gagnez de l’espace sans compromettre les résultats
Gagnez de l’espace dans votre cuisine en installant un réfrigérateur ou un congélateur sous votre table de cuisson avec SpaceSmart Combo.

Caractéristiques du produit

Rangez de nombreux aliments ensemble. Avec OptiSpace
Cet innovant réfrigérateur avec OptiSpace propose de nombreuses options de rangement et un espace généreux entre les clayettes. Tous les bacs peuvent être facilement détachés et remis en place, pour un rangement pratique et sans effort.

L'espace d'un congélateur. Dans le réfrigérateur. Un compartiment 4 étoiles
Congelez les aliments en toute sécurité même dans le réfrigérateur. Le compartiment de congélation 4 étoiles vous permet de congeler en toute sécurité vos produits frais jusqu'à 18 ºC, même à l'intérieur du réfrigérateur. Idéal pour une congélation efficace de petites quantités

Commande électronique interne. Pour un refroidissement précis
La fonction Commande électronique interne vous offre un contrôle total des conditions de stockage de vos aliments. Les indicateurs LED indiquent clairement le réglage de température pour un ajustement et une commande pratiques.

Le bac à légumes encastré : pour stocker des légumes de différentes tailles
Rangement spacieux et polyvalent. Le bac à légumes encastré vous permet de ranger facilement des fruits et légumes de différentes formes et tailles.

- Type de contrôle: Touche électronique
- Affichage de la température:
- Congélation rapides
- Technologie de congélation:
- Éclairage: LED
- Nombre de tiroirs NaturaFresh™: Aucun
- Nombre d’étagères: 2
- Compartiment à beurre avec couvercle
- Nombre de compartiments de bouteilles: 1
- Alarme de température: non
- Alarme d’ouverture de porte: non
- Montage sur porte fixe

AEG

Réfrigérateur substructure 81.9 cm E

AUK1173R

Caractéristiques techniques

Capacité utile totale (L)	111
Capacité utile du comp. réfrigérateur (L)	94.1
Capacité compart. 4* congélateur (L)	16.4
Classe d'efficacité énerg. (A-G)	E
Bruit dB(A)	38
Classe de bruit (A-D)	C
Cons. d'énergie par an (kWh)	148
Classe climatique	SN-N-ST-T
Min. Température ambiante, °C	10
Max. Température ambiante, °C	43
Durée de stockage en cas de dysfonct. (h)	8.2
Porte	à droite et réversibles
Hauteur de l'appareil (mm)	819
Largeur de l'appareil (mm)	596
Profondeur de l'appareil (mm)	547
Hauteur (mm)	820
Largeur d'encastrement (mm)	600
Profondeur d'encastrement (mm)	550
Fréquence (Hz)	50
Valeur de raccordement (W)	110
Fusible (A)	0.9
Longueur du câble (M)	2.4
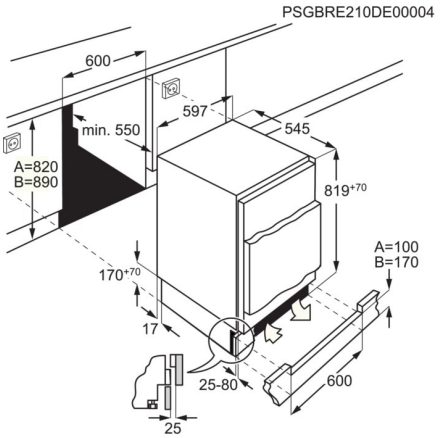
Poids net (kg)	35
Pays d'origine	HU
Numéro d'article / PNC	933 025 108
Code EAN	7333394028248
Product Partner Code	-