AEG

Condensation de l'eau Lave-linge et sèche-linge chargeur frontal D 1400 rpm

AWT4GS10

LAVEZ ET SÉCHEZ EN UNE SEULE FOIS. OU RAFRAÎCHISSEZ À LA VAPEUR EN ÉCONOMISANT JUSQU'À
Lavage, séchage et vapeur dans un seul appareil. Avec le lave-linge séchant SteamCare, lavez et séchez vos lainages sans aucun risque de rétrécissement. Évitez un cycle de lavage complet grâce au cycle vapeur de 25 minutes, et économisez jusqu'à 96 % d'eau*.

*Test interne de consommation d'eau comparant le programme SteamRefresh avec le programme de lavage Délicat à 30 °C pour une charge de 1 kg.

Caractéristiques du produit

STEAMREFRESH. RAFRAÎCHISSEZ LES VÊTEMENTS AVEC LA VAPEUR ET ÉCONOMISEZ JUSQU'À 96 % D'EAU*
Le programme SteamRefresh d'une durée de 25 minutes est idéal pour les vêtements délicats et utilise moins d'eau que les cycles de lavage classiques.

*Test interne de consommation d'eau comparant le programme SteamRefresh avec le programme de lavage Délicat à 30 °C pour une charge de 1 kg.

AVEC DUALCARE®, LAVEZ ET SÉCHEZ VOS VÊTEMENTS, MÊME LES PULLS EN LAINE, SANS RISQUE DE
DualCare® vous permet de laver et sécher vos vêtements en toute confiance. Certifié Woolmark Blue, notre lave-linge séchant adapte la température et les mouvements du tambour à chaque tissu et à chaque charge afin de laver et sécher les vêtements en un seul

*Résultats comparables au séchage à plat.

PROPRE&SEC 20/60 MIN – LAVEZ ET SÉCHEZ EN UNE HEURE SEULEMENT
Propre&Sec 20/60 min vous permet de laver et sécher de petites charges de textiles mixtes en seulement une heure. Vous pouvez également sélectionner le cycle de lavage en 20 minutes. Un programme complet rapide et d'une extrême efficacité.

GRÂCE AU SYSTÈME SENSICARE+ ET LA DÉTECTION AUTOMATIQUE DE LA CHARGE, ÉCONOMISEZ**
SensiCare+ est une technologie de détection automatique de la charge qui détecte le poids de la charge et ajuste les réglages du programme pour économiser jusqu'à 60 % de temps, d'eau et d'énergie par charge lors du séchage* et jusqu'à 40 % lors du

*Test interne comparant la durée, la consommation d'eau et d'énergie pour un cycle de séchage coton d'une charge de 1 kg par rapport au même cycle avec une charge maximale, en utilisant SensiCare+ qui ajuste le programme en fonction du poids de la charge. **Test interne comparant la durée, la

CAREDRUM. DOUX AVEC LES VÊTEMENTS
Prenez soin de vos vêtements et protégez-les avec le tambour CareDrum. Les vêtements glissent en douceur grâce à sa structure élevée amortissante et à ses batteurs optimisés.

- Affichage du temps restant
- Programmes de lavage: Linge délicat, Eco 40°C - 60°C, Hygiène, Jeans, Nettoyage des machines, Onego 20/60Min, Outdoor, Quickcare 69Min, Rincer, essorage/vidange, Vapeur, Facile d'entretien, Laine, Coton
- Options: Sèche-auto, Délai de démarrage, Mode séchage, On/off, Prélavage, Tours, Taches, Départ/Pause, Température, Séchage temporel, Gestionnaire de temps, Cycle de lavage
- Programmes de séchage automatiques
- Fonction rajout de linge
- Défroissage à la vapeur en fin de programme
- Gain de temps à plusieurs niveaux
- Capteur de poids
- Surveillance du niveau de la mousse
- Détection anti-balourd
- Sécurité enfants
- Système de protection contre les inondations AquaControl
- Tuyau d'arrivée AquaStop

Condensation de l'eau Lave-linge et sèche-linge chargeur frontal D 1400 rpm

AWT4GS10

Caractéristiques techniques

Capacité de lavage (kg)	9.0
Capacité de lavage/séchage (kg)	5.0
Maximum régime d'essorage (t/min)	1400
Classe d'efficacité énergétique (A-G)	A
Classe d'efficacité énergétique lavage / séchage (A-G)	D
Cons. d'énergie / 100 cycles (kWh)	47
Cons. d'énergie / 100 cycles de lavage/séchage (kWh)	265
Cons. d'eau par cycle (L)	45
Cons. d'eau / 1 cycle de lavage/séchage (L)	64
Durée du programme Eco (h:min)	3:48
Durée du programme Eco lavage/séchage (h:min)	6:05
Bruit dB(A)	72
Classe d'efficacité de filage (A-G)	B
Classe de bruit (A-D)	A
Nombre de compartiments à produits lessiviels	3
Couleur	Blanc
Hauteur de l'appareil (mm)	847
Largeur de l'appareil (mm)	597
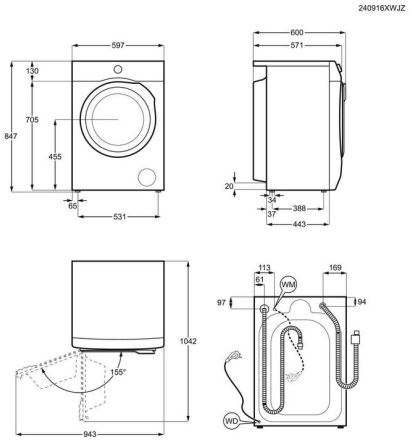
Profondeur d'encastrement requise (mm)	599
Profondeur avec porte ouverte (Chargement frontal) (mm)	1101
Longueur du câble (M)	1.7
Tuyau pression G 3/4 (cm)	150
Tuyau d'évacuation (cm)	140
Fusible (A)	10
Valeur de raccordement (W)	2100
Tension réseau (V)	230
Fréquence (Hz)	50
Poids net (kg)	75.5
Pays d'origine	IT
Numéro d'article / PNC	914 612 234
Code EAN	7333394114125
Product Partner Code	-